ELMO CO., LTD.

6-14, Meizen-cho, Mizuho-ku,
Nagoya 467 Japan

OVERSEAS SUBSIDIARY COMPANIES

U.S.A. **Elmo Mfg. Corp.**
70 New Hyde Park Road, New Hyde Park, NY 11040-9980
Tel. (516) 775-3200

21720 Nordhoff Street, Chatsworth, CA 91311-5826
Tel. (818) 346-4500

Canada **Elmo Canada Mfg. Corp.**
44 West Drive, Brampton, Ontario L6T 3T6
Tel. (416) 453-7880

West Germany **Elmo (Europe) G.m.b.H.**
Karl-Rudolf-Str. 178
4000 Düsseldorf
Tel. (0211) 376051-53

本社工場	名古屋市瑞穂区明前町6番14号	☎(052)811-5131	〒467
エルモ視聴覚センター	東京都港区三田3丁目7番16号	☎(03)3453-6471	〒108
東京営業所	東京都港区三田3丁目7番16号	☎(03)3453-6471	〒108
横浜営業所	横浜市保土ヶ谷区岩井町11番地 ダイアナプラザ保土ヶ谷4階	☎(045)333-9142	〒240
大阪営業所	大阪市東区高麗橋詰町1番地	☎(06)942-3221	〒540
名古屋営業所	名古屋市瑞穂区明前町6番14号	☎(052)824-1571	〒467
九州営業所	福岡市博多区下川端町10番10号	☎(092)281-4131	〒812
北海道営業所	札幌市北区北12条西2丁目4番地	☎(011)717-7221	〒001
仙台営業所	仙台市中央4丁目10番14号 エノトセーフビル1階	☎(0222)66-3255	〒980
広島営業所	広島市中区中町8番12号 広島グリーンビル5階	☎(082)248-4800	〒730
海外現地法人	デュッセルドルフ、トロント、ニューヨーク、ロスアンゼルス		

製品についてのお問合わせは、最寄りの弊社営業所へ。

株式会社 エルモ社
名古屋市瑞穂区明前町6番14号 〒467
☎(052)811-5131(代) FAX(052)811-5142
本社サービス ☎(052)811-5135

ELMO ASTRON

SLIDE FILM-TO-VIDEO CONVERTER WITH GEN-LOCK
スライドフィルムTVコンバーター

TRV-35G

INSTRUCTION MANUAL
取扱説明書

CCD

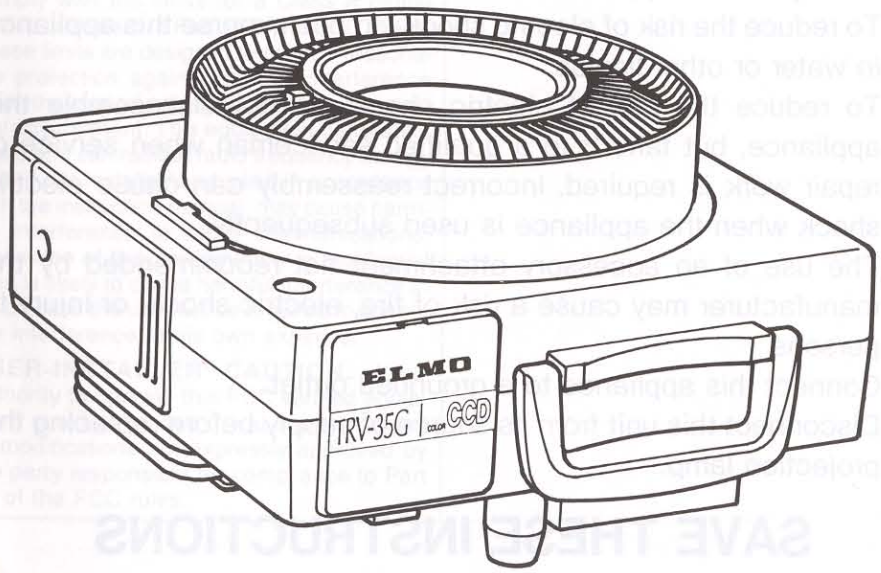

IMPORTANT SAFETY INSTRUCTIONS

When using your photographic equipment, basic safety precautions should always be followed, including the following:

1. Read and understand all instructions before using.
2. Close supervision is necessary when any appliance is used by or near children. Do not leave appliance unattended while in use.
3. Care must be ttaken as burns can occur from touching hot parts.
4. Do not operate appliance with a damaged cord or if the appliance has been dropped or damaged— until it has been examined by a qualified serviceman.
5. Position the cord so that it will not be tripped over, pulled, or contact hot surfaces.
6. If an extension cord is necessary, a cord with a current rating at least equal to that of the appliance should be used. Cords rated for less amperage than the appliance may overheat.
7. Always unplug appliance from electrical outlet before cleaning and servicing and when not in use. Never yank cord to pull plug from outlet. Grasp plug and pull to disconnect.
8. Let appliance cool completely before putting away. Loop cord loosely around appliance when storing.
9. To reduce the risk of electric shock, do not immerse this appliance in water or other liquids.
10. To reduce the risk of electric shock, do not disassemble this appliance, but take it to a qualified serviceman when service or repair work is required. Incorrect reassembly can cause electric shock when the appliance is used subsequently.
11. The use of an accessory attachment not recommended by the manufacturer may cause a risk of fire, electric shock, or injury to persons.
12. Connect this appliance to a grounded outlet.
13. Disconnect this unit from its source of supply before replacing the projection lamp.

SAVE THESE INSTRUCTIONS

Thank you for your purchase of Elmo Slide Film-to-Video Converter, TRV-35G which permits direct transfer of 35mm slide film image into video signal with built-in color CCD (Charge Coupled Device) pick-up.
The TRV-35G incorporates Gen-Lock circuit and Zoom lens for close-ups and cropping. This model accepts standard circular tray for slide loading, and the gravity-feed projection system is adopted for reliable slide transportation.
To make effective use of your TRV-35G, please read through this instruction manual before operation.

このたびは、当社製品TRV-35Gをお買上げいただきまして、まことにありがとうございます。このTRV-35Gは、30万高画素CCDカラーカメラを使ってスライドフィルムの映像を鮮鋭なビデオ画像に変換するフィルムビデオコンバーターです。
外部同期機能による多様なシステム展開の可能性を実現し、ズームレンズ採用による映像の縮小拡大ができます。尚スライドマウントの装塡には世界で最も普及している円形トレーを使用し、重力を利用したゲートイン方式を採用しております。
ご使用になる前にこの取扱説明書をよくお読みになり、正しくお使いください。お読みになったあとは「保証書」とともに大切に保管してください。
なお、英文内容(海外向)は日本語内容(国内向)には適用されません。

INFORMATION

This equipment has been tested and found to comply with the limits for a Class A digital device, pursuant to Part 15 of the FCC Rules. These limits are designed to provide reasonable protection against harmful interference when the equipment is operated in a commercial environment. This equipment generates, uses, and can radiate radio frequency energy and, if not installed and used in accordance with the instruction manual, may cause harmful interference to radio communications. Operation of this equipment in a residential area is likely to cause harmful interference in which case the user will be required to correct the interference at his own expense.

USER-INSTALLER CAUTION: Your authority to operate this FCC verified equipment could be voided if you make changes or modifications not expressly approved by the party responsible for compliance to Part 15 of the FCC rules.

CONTENTS

Condensed operating procedures 2
Major parts descriptions 3
Setting slide tray 4
Connection to monitor TV 6
Recording with VCR 6
Playback on monitor TV 7
Remote control 8
playback with timer 8
Sync-sound playback with tape recorder 8
Replacing lamp 9
Removing slide tray 10
External sync. 12
Specifications 15
Troubleshooting hints 16
Optional accessories 17

もくじ

操作の要約 2
各部の名称 3
スライドトレーのセット 4
テレビ(モニター)との接続 6
ビデオに録画するには 6
再生(テレビに映すには) 7
リモコン操作 8
タイマー操作 8
テープレコーダーとのシンクロ再生 8
ランプの交換 9
トレーのとりはずし 10
外部同期の調整 12
仕様 15
故障とお考えになる前に 16
アクセサリー 17

CONDENSED OPERATING PROCEDURES
操作の要約

1 Unwind the power cord from the cord strage wrap on the bottom of the TRV-35G, and plug the cord into the AC outlet.

本機の底面部に巻きつけてある電源コードをはずしACコンセントに差し込みます。

2 Install a loaded slide tray on the TRV-35G.

トレーを本機に取り付けます。

3 Connect the TRV-35G and a monitor TV with the BNC video cable (user supplied).

ビデオケーブルを接続します。

4 Turn on the main switch and the lamp switch.

メインスイッチ及びランプスイッチをONにします。

5 Press the forward button, and a slide in the tray drops into the gate for playback.

正転ボタンを押します。スライドがゲートに落ち込み再生が開始されます。

MAJOR PARTS DESCRIPTIONS
各部の名称

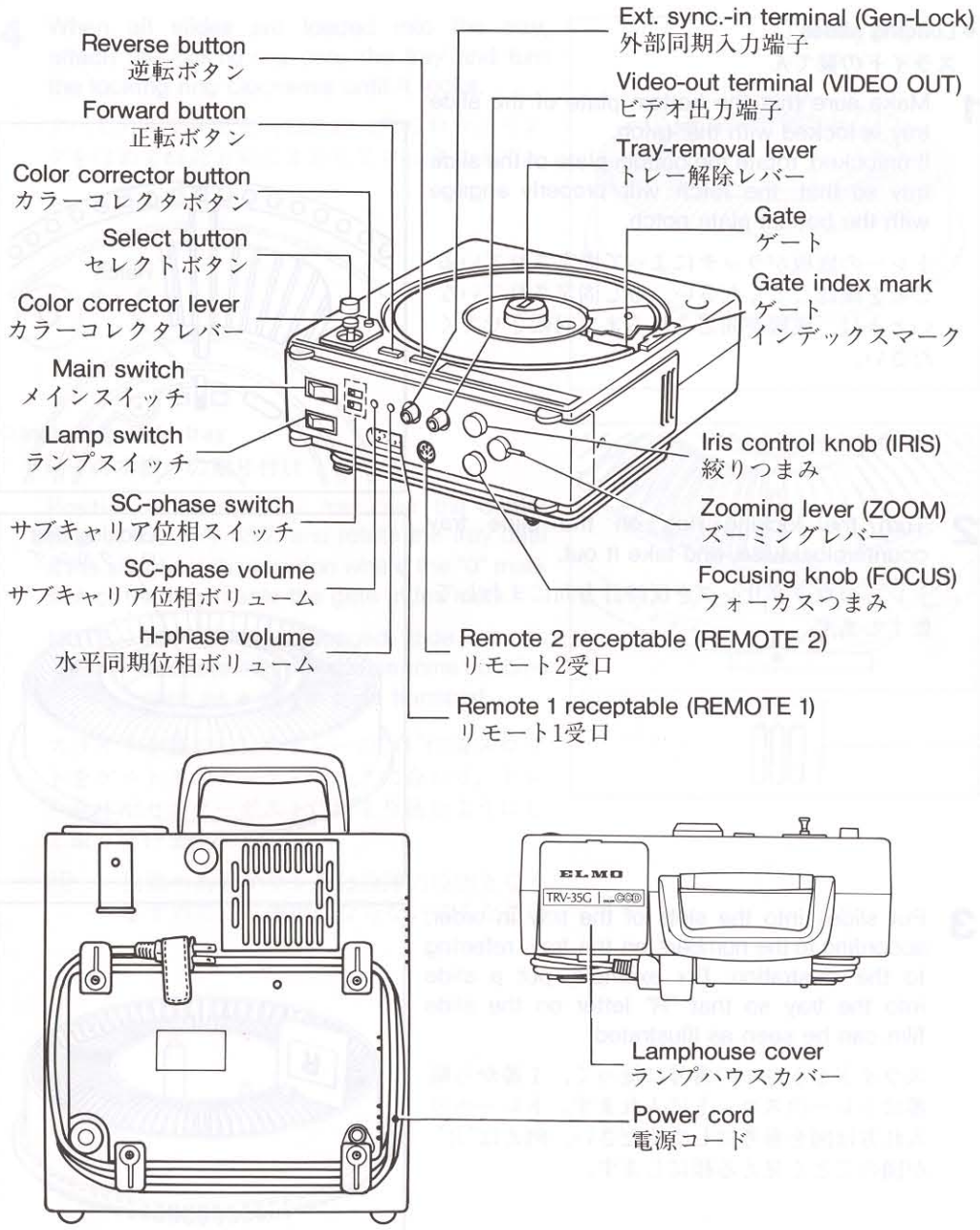

SETTING SLIDE TRAY
スライドトレーのセット

● Loading slides
スライドの装てん

1 Make sure that the bottom plate of the slide tray is locked with the ratch.
If unlocked, rotate the bottom plate of the slide tray so that the ratch will properly engage with the bottom plate notch.

トレーの底板がラッチによって固定されていることを確認してください。もし固定されていないときは、底板が固定されるまで回転させてください。

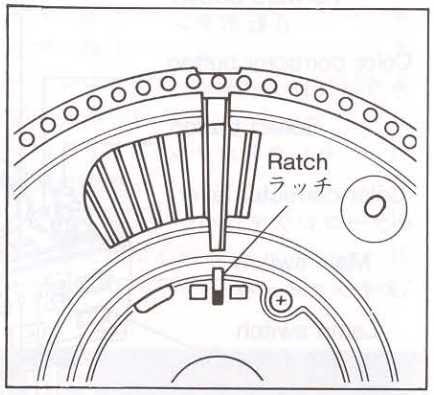

2 Turn the locking ring on the slide tray counterclockwise, and take it out.

トレーのロックリングを反時計方向にまわしてはずします。

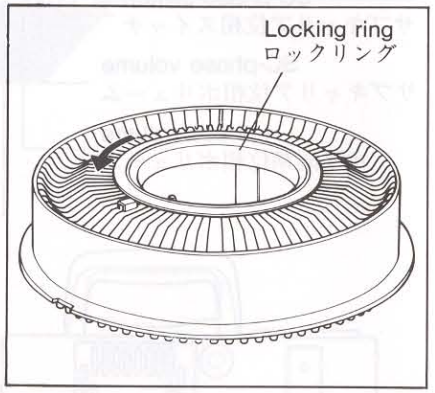

3 Put slides into the slots of the tray in order, according to the numbers on the tray, referring to the illustration. For example, put a slide into the tray so that "R" letter on the slide film can be seen as illustrated.

スライドをトレーの番号に従って、1番から順番にトレーのスロットに入れます。トレーへの入れ方は図を参考にしてください。例えば"R"が図のごとく見える様にします。

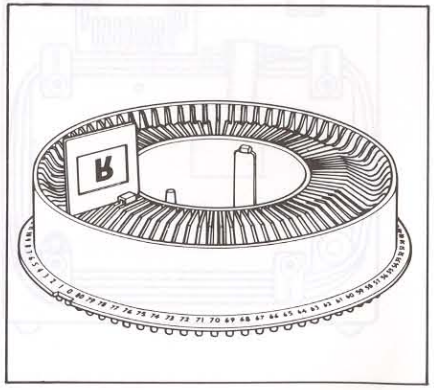

4 When all slides are loaded into the tray, attach the locking ring onto the tray and turn the locking ring clockwise until it locks.

すべてのスライドを入れ終わったらロックリングをはめて時計方向にまわしてロックします。

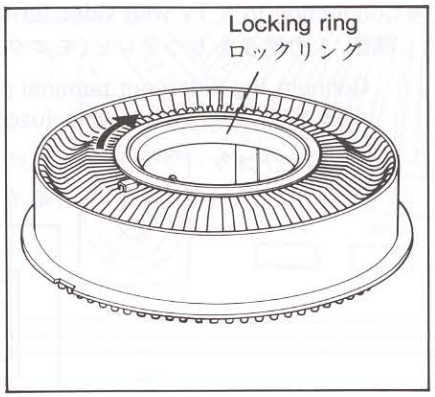

○ Installing slide tray
トレーの本機への取り付け

Position a loaded slide tray over the center post of the TRV-35G, and rotate the tray until it fits snugly at the position where the "0" mark slot of the tray meets the gate index mark.

NOTE: Do not use damaged slide mounts because they may cause some troubles such as a jam in slide transport.

スライドを装てんしたトレーの"0"位置スロットをゲートインデックスマークに合わせ、トレー全体がセンターポストにはまり込むようにして取り付けます。

注　損傷のあるマウントは故障の原因となりますので、ご使用にならないでください。

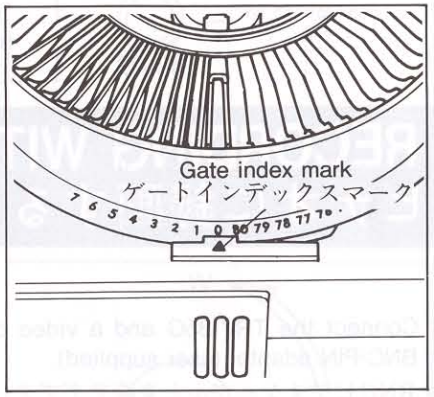

CONNECTION TO MONITOR TV
テレビ(モニター)との接続

● **Connection to a TV with video terminals.**
映像/入力端子をもつテレビ(モニター)との接続。

Connect the video-out terminal (VIDEO) of the TRV-35G and the video-in terminal of a TV with BNC video cable (user supplied).

BNCビデオケーブルと変換アダプタ(BNC-PIN)を使用して、本機のビデオ出力端子とテレビのビデオ(映像)入力端子を接続します。

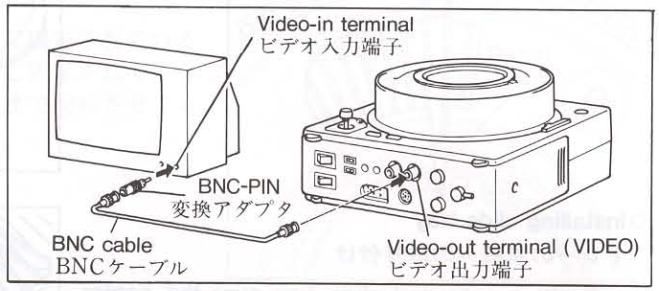

RECORDING WITH VCR
ビデオに録画するには

Connect the TRV-35G and a video cassete recorder (VCR) with BNC video cable and BNC-PIN adapter (user supplied).

BNCビデオケーブルと変換アダプタ(BNC-PIN)を使用し、本機とビデオデッキを接続します。

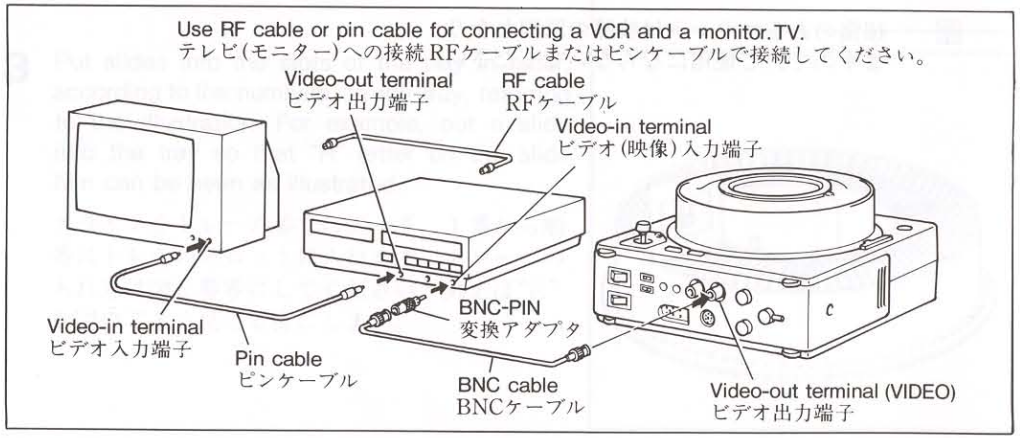

PLAYBACK ON MONITOR TV
再生(テレビに映すには)

1 Press the forward button and the No. 1 slide loaded in the tray drops into the gate to start playback of the slide image on a monitor TV. For reverse playback, press the reverse button and the tray turns clockwise to start reverse playback.

正転ボタンを押すとトレーに収納された1番目のスライドがゲートに落ち込み再生が開始されます。逆転ボタンを押すとトレーは時計方向にまわり逆転再生されます。

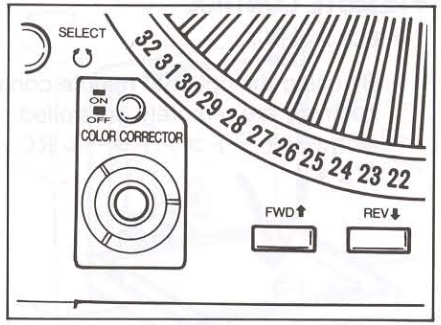

2 Adjust focus with the focusing knob and brightness with the iris control knob respectively.

ピントをフォーカスつまみで、明るさを絞りつまみで調整します。

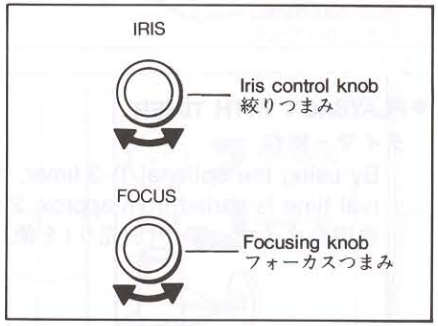

3 Set the zooming lever in order to change the magnification ratio of a played-back image.

ズーミングレバーを操作すれば、再生画面の大きさをかえる事ができます。

NOTE: Powered zooming is possible with use of optional remote control unit, type RC-35G.

注　リモートコントロールRC-35Gを使用すれば、パワーズームが可能です。

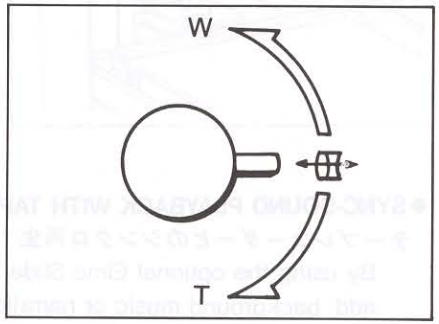

4 Adjust color tones as you desire by operating the color corrector lever with the color corrector button on.
With the color corrector button off, color tones are adjusted at factory pre-set position.

カラーコレクタボタンを押してカラーコレクタレバーを操作すれば、お好みの色に調整できます。カラーコレクタボタンがOFFの時には、前もってホワイトバランスが調整された状態にセットされます。

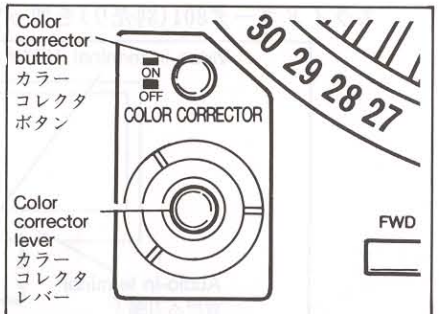

●REMOTE CONTROL
リモコン操作

By using the optional remote control, forward playback, reverse playback and powered zooming are remotely controlled.
専用のリモートコントロールRC-35Gを使って正転・逆転再生及びパワーズームができます。

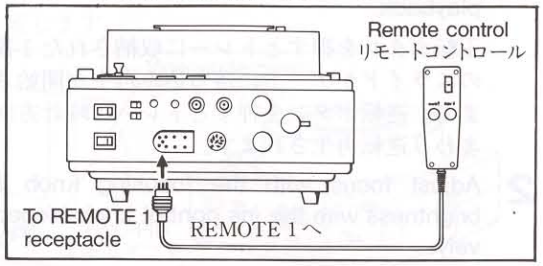

●PLAYBACK WITH TIMER
タイマー操作

By using the optional T-3 timer, the automatic interval playback is possible. The interval time is varied from approx. 2 seconds to 30 seconds as desired.
専用のタイマーT-3(別売り)を使って2秒～30秒の間隔でタイマー再生ができます。

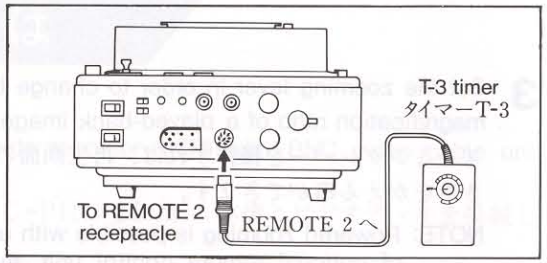

●SYNC-SOUND PLAYBACK WITH TAPE RECORDER
テープレコーダーとのシンクロ再生

By using the optional Elmo Slidecorder 801, the sync-sound playback is possible to add background music or narration to played-back slide image.
スライドコーダ801(別売り)を使って音声とのシンクロ再生ができます。

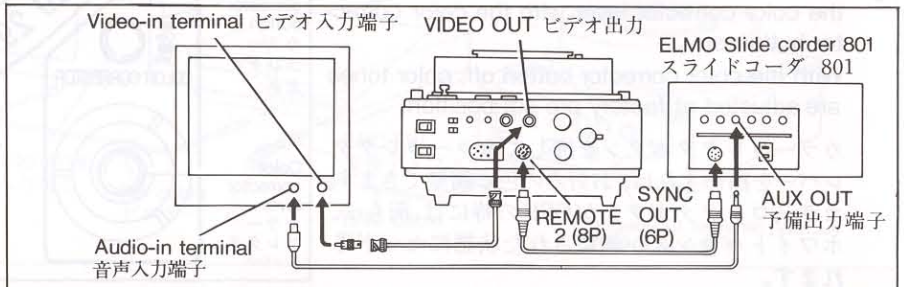

REPLACING LAMP
ランプの交換

1 Open the lamphouse cover.
ランプハウスカバーをあけます。

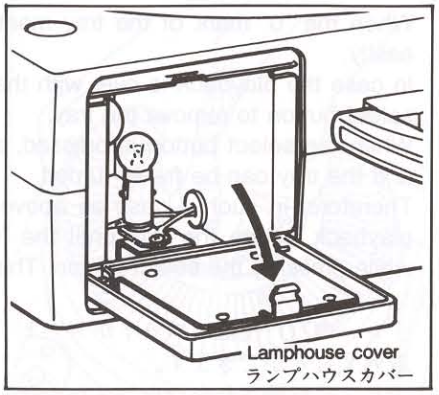

2 Remove the lamp from the lamp socket by turning the lamp counterclockwise.
ランプを反時計方向に回してランプソケットからはずします。

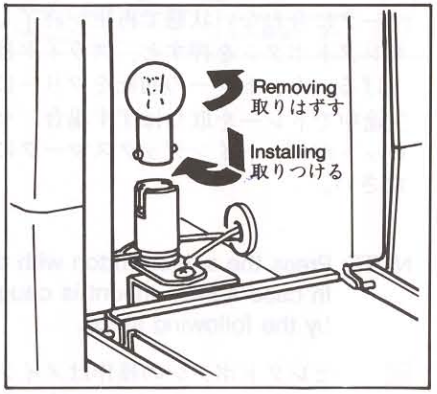

3 Insert a new lamp to the lamp socket and turn the lamp clockwise until it locks while pressing it. Use ELMO 24V-6W lamp.
新しいランプをソケットに差し込み押し付けながら時計方向に回して取りつけます。
ランプは、24V-6Wをご使用ください。

4 Close the lamphouse cover.
ランプハウスカバーを閉めます。

REMOVING SLIDE TRAY
トレーのとりはずし

When the "0" mark of the tray meets the gate index mark, the tray will be taken out easily.
In case the playback is over with the "0" mark slot out of the gate index mark, use the select button to remove the tray.
When the select button is pressed, a lever pushes up a slide from the gate to the tray and the tray can be freely turned.
Therefore, in such a case as above or if you want to remove the tray during midway playback, rotate the tray until the "0" mark slot is aligned with the gate index mark while pressing the select button. Then remove the tray.

トレーの"0"位置スロットがゲートインデックスマークに合っていれば、トレーを簡単に取外すことができます。
トレーに収納されたマウントが少なく、トレーの"0"位置スロットがゲートインデックスマークに合わない状態で再生が終了した場合は、セレクトボタンを利用して下さい。
セレクトボタンを押すと、スライド押し上げレバーは強制的にマウントをゲートより押し上げる一方、トレーの回転をフリーにします。したがって上述したような場合、或いは再生途中でトレーを取りはずす場合、セレクトボタンを押した状態で、トレーの"0"位置スロットがゲートインデックスマークに合う位置まで回し、その位置でトレーをはずしてください。

NOTE: Press the select button with the main switch on.
In case a slide mount is caught in the gate and the tray jams, remove the tray by the following steps.

注　セレクトボタンの操作はメインスイッチがオンの状態で行って下さい。もしも、スライドマウントがゲート内に引掛ったままの状態で、スライド送りが不能となった場合は、以下の順序でトレーを本機から取り外してください。

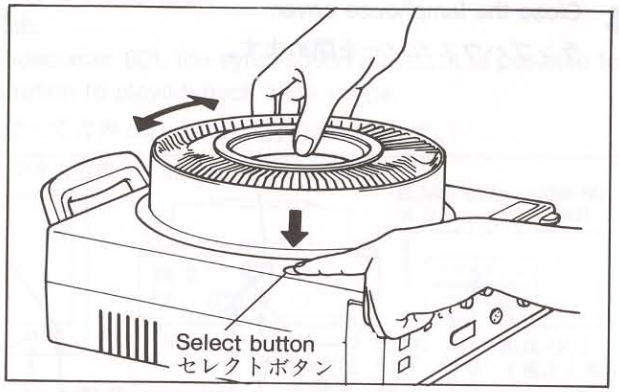

1 While pushing the tray-removal lever in the groove of the center post, lift off the tray.
センターポストの溝に指を挿し込み、トレー解除レバーを押し付けて下さい。この状態でトレーをはずすことができます。

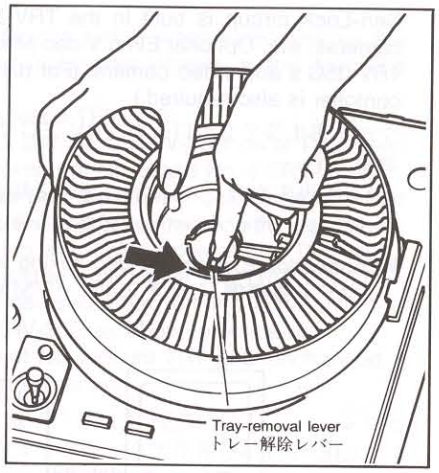

2 Take out the jammed slide in the gate.
ゲート内に残っているスライドを取り出してください。

3 Make sure the tray's locking ring is tightly closed. Invert the tray and turn the bottom plate until it locks.
トレーのロックリングがしまっていることを確認し、トレーを裏返して、トレーの底板がロックされるまではまわしてください。

4 Turn the tray upright and take out the locking ring.
トレーを元の正しい位置に戻し、ロックリングをはずしてください。

5 If the slide is not damaged, put it back and attach the locking ring. While pressing the select button, rotate the tray so that the slide which you want to play back is aligned with the gate index mark.
スライドマウントに損傷がないことを確め、スライドをトレー内の元の位置に戻してください。ロックリングを元通りにしめ、セレクトボタンを押した状態で、トレーを回し、先にゲート内に残されたマウントが再びゲート位置にくるようにしてください。

EXTERNAL SYNC.
外部同期の調整

Gen-Lock circuit is built in the TRV-35G to allow combination use of TRV-35G's, video cameras, etc. Optional Elmo Video Mixer, type VMX-4 is additionally required to coordinate TRV-35G's and video camera. (For dissolving or multi-slide presentation, dissolver or multi contoller is also required.)

マルチ再生等で2台以上のTRV-35Gやビデオカメラの映像をミックス再生する場合に必要な調整です。
(マルチ再生やディゾルブ再生をする場合、映像ミキサーのほかにスライド用マルチコントローラまたは、ディゾルバーが必要になります。)

● **Connection Example** (Video mixing with four units of TRV-35G) :
システム接続例(ビデオミキサーVMX-4を使用した場合)

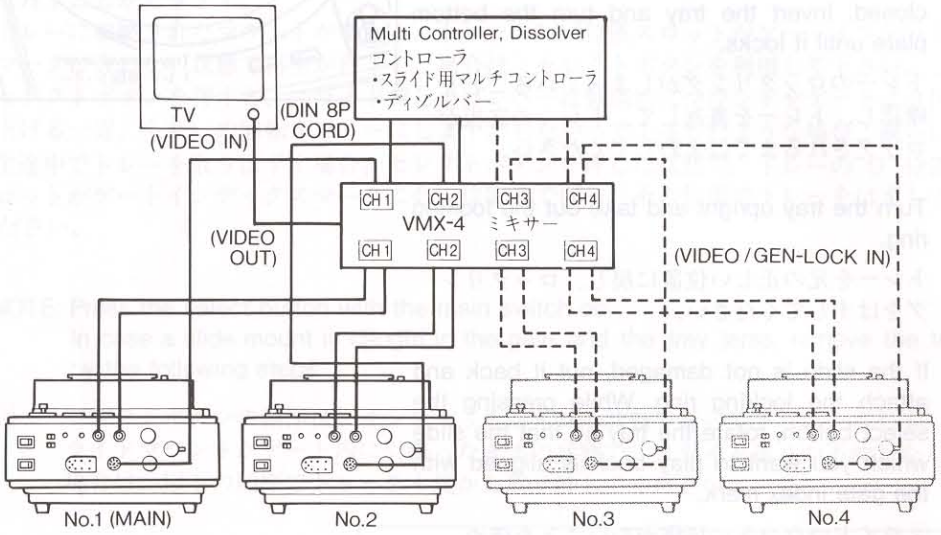

1 Connect TRV-35G's and VMX-4 with BNC video cables (user supplied).
Connect VMX-4 (BNC video-out terminal provided) and a TV set with suitable video cables (user supplied) as well.

2 Turn on the lamp switch of TRV-35G.
Before operation, please read through operation manuals for VMX-4 and multi-contoller to be combine-used with.

1 TRV-35GとVMX-4の接続コードは、BNC-BNCコネクタ付ケーブルを使用します。尚、TVとVMX-4の接続コードは、BNC-BNCコネクタで、TV側は各TVのコネクタに合わせてください。

2 TRV-35GのランプスイッチはONにします。
その他についてはコントローラ及び、ビデオミキサーの取扱説明書を御参照ください。

● **How to adjust SC-phase :**
サブキャリア位相調整

In case color phases of two or more TRV-35G's do not match when video images are overlapped on a TV screen, adjust the SC-phase (subcarrier phase) in the following procedures.

1. Put the slide films with similar patterns into every each TRV-35G.
2. Simultaneously play back No. 1 (main) TRV-35G and No. 2 TRV-35G on a TV screen through video mixer, VMX-4. (Turn off the lamp switch of No. 3 and No. 4 TRV-G's.)
3. Select the SC-phase switch of No. 2 TRV-35G so that the nearest color tone with that of No. 1 (main) TRV-35G is obtained. Then make fine adjustment with the volume control nearby the SC-phase switch, by comparing with color tones of two TRV-35G's on a TV screen. (For comparison, it is recommended to switch over two TRV-35G's.)
4. Then play back No. 3 TRV-35G, if to be combine-used. (Turn off the lamp switch of No. 2 TRV-35G.) Adjust the SC-phase of No. 3 TRV-35G as above procedures.
   Note : Keep the SC-phase switch and its volume of No. 1 (main) TRV-35G unchanged.
5. Adjust the SC-phase of No. 4 TRV-35G in the same manner.

2台のTRV-35Gの映像を重ね合せて1台のTVに写し出すとNO.2の色相がNO.1(メイン)と合ない場合があります。その様な場合NO.2の背面パネルサブキャリア位相(SC-PHASE)スイッチ及びボリュームで調整します。以下はその手順を示します。

① メインのTRV-35Gを決め、他のTRV-35Gに同じ様な絵柄のスライドを入れます。
② 2台のTRV-35Gを同時にTVに出画します。4台の場合はNO.3、NO.4のランプスイッチを切っておきます。
③ メイン機の映像の色調に合うようNO.2のTRV-35Gの背面パネルサブキャリア位相(SC-PHASE)スイッチを切り換え、映像色調が最も近い状態にします。その後でスイッチ右横のボリュームで微調整します。(映像は交互にTVに出画すると色調の合せが容易です。)
④ NO.3を出画し、NO.2、NO.4のランプスイッチを切り③と同様にNO.3の色位相を合せます。
⑤ NO.4を出画し、NO.2、NO.3のランプスイッチを切り③同様にNO.4の色位相を合せます。

注 メインのTRV-35Gのサブキャリア位相スイッチ及びボリュームはそのままにしておいて下さい。

SC-Phase サブキャリア位相	0°	90°	180°	270°
Switch position スイッチの位置	1 2 3 4	1 2 3 4	1 2 3 4	1 2 3 4

● **How to adjust H-phase :**
水平同期位相調整

Set the H-phase (horizontal synch. phase) volume on the rear panel of No. 1 (main) TRV-35G at the middle position. While simultaneously playing back No. 1 and No. 2 TRV-35G's on a TV screen, turn the H-phase vlume of No. 2 TRV-35G to adjust image position. Do the same adjustment with No.1 and No. 3 TRV-35G's and also No. 1 and No. 4 TRV-35G's as well.

メイン機(NO.1)の背面パネル水平同期位相ボリューム(H-PHASE)を真ん中にしておきます。2台のTRV-35Gを同時にTVに出画し、NO.2の上記ボリュームでNO.2の画面を動かして良い位置に調整します。4台の場合、同様にNO.1、NO.3とNO.1、NO.4

外部同期の調整

● Inclination :
画面傾き調整

As is the case with the above H-phase adjustment, play back No. 1 and No. 2 TRV-35G's simultaneously. Open the lamp compartment of No. 2 TRV-35G and adjust the inclination by turning the knob (B) clockwise or counterclockwise after loosening the screw (A). Do the same adjustment with No. 1 and No. 3 TRV-35G's and also No. 1 and No. 4 TRV-35G's as well. Tighten the screw (A) after adjustment.

水平同期調整と同様に2台のTRV-35Gを同時にTVに出画し、NO.2のカバー集光系を開いた内部のⒶネジをゆるめ、Ⓑツマミを左右に回して調整します。
NO.3、NO.4も同様にNO.1とNO.3、NO.1とNO.4で調整します。調整後はⒶネジで固定します。

● Up and Down:
画面上下調整

As is the case with the above H-phase adjustment, play back No. 1 and No. 2 TRV-35G's simultaneously. Open the lamp compartment of No. 2 TRV-35G and adjust the up and down by turning the knob (D) clockwise or couhterclockwise after loosening the screw (C). Do the same adjustment with No. 1 and No. 3 TRV-35G's and also No. 1 and No. 4 TRV-35G's as well. Tighten the screw (C) after adjustment.

水平同期調整と同様に2台のTRV-35Gを同時にTVに出画して、NO.2のカバー集光系を開いた内部のⒸネジをゆるめ、Dツマミを左右に回して調整します。NO.3、NO.4も同様にNO.1とNO.3、NO.1とNO.4で調整します。調整後はⒸネジで固定します。

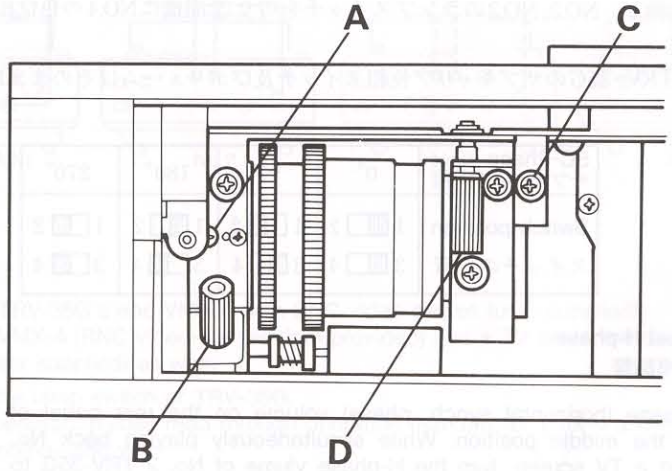

SPECIFICATIONS
仕　様

● U.S.A./Canada Version

POWER

Power source	AC 120V/60 Nz for U.S.A./Canada
Power consumption	80 W

FILM TRANSPORTATION

Film	35 mm slide film (2 × 2 mount slide)
Slide tray	Standard circular tray
Slide capacity	80 slides
Slide transportation system	Gate-in system
Reverse playback	Standard
Remote playback	Possible with optional remote
Dissolving	Possible

VIDEO

Television system	NTSC compatible
Image pick-up device	1/2" color CCD (charge Coupled Device)
Color corrector	Joy-stick type control
Video output	VBS 1.0Vp-p/75-ohm unbalanced
Resolution	More than 370 TV line (H) More than 350 TV line (V)
S/N ratio	More than 46dB
Extermal sync. (75-ohm unbalanced)	C-Video Sync. 0.3 ± 0.1V Burst 0.3 ± 0.1V
Acceptable frequecny range	± 50ppm against NTSC standard
H-phase	Manually adjustable
SC-phase	Manually adjustable
Terminals	Video out (BNC) × 1 Ext. sync. in (BNC) × 1

OPTICS

Built-in lens	6.5-16.25 mm, f/1.8 zoom lens
Zooming range	× 0.135 ~ × 0.338 (1:2.5)
Zooming	Manually adjustable Powered zooming is possible with optional remote control unit
Iris	Manually adjustable
Focus	Manually adjustable
Light source	24V -6W lamp

DIMENSIONS & WEIGHT

Dimensions	284 × 292 × 126 mm (11.2 × 11.5 × 5.0 in.)
Weight	Approx. 7kg (Approx. 15.4 lbs)

OPTIONAL ACCESSORIES

Remote control unit, type RC-35G

*The design and specifications are subject to change without prior notice.

＊仕様は予告なしに変更することがありますが、ご了承ください。

● 日本国内仕様

総合仕様

電源	AC100V 50／60Hz
消費電力	80W
外形寸法	284×292×126㎜
重量	7kg

機構部仕様

フィルム	35㎜スライド(2×2マウント)
スライドトレー	円形トレー
最大スライド枚数	標準80枚
スライド枚数	ゲートイン方式
正逆送り	可能
リモート送り	可能
ディゾルブ対応	可能

ビデオ部仕様

TV方式	NTSC方式
撮像素子	1/2インチCCDイメージエリアセンサー
撮像素子有効画素数	水平570×垂直485
カラーコレクタ	スティックコントロール方式
映像出力レベル	VBS 1Vp−p／75Ω不平衡
解像度(像面)	水平370TV本、垂直350TV本
S／N	46dB
外部同期入力条件	C−VIDEO SYNC部 0.3±0.1V (75Ω不平衡) バースト部0.3±0.1V
外部同期引込範囲	NTSC標準周波数に対し±50PPM以内
水平同期位相調整	マニュアル調整可能 (調整範囲0〜4μsec)
サブキャリア位相調整	マニュアル調整可能 (調整範囲0〜360°)
入出力端子	ビデオ出力端子 (BNCコネクタ／75Ω不平衡) 外部同期入力端子 (BNCコネクタ／75Ω不平衡)

光学部仕様

レンズ	f=6.5〜16.25㎜ 1：1.8相当ズームレンズ
撮像倍率可変範囲	×0.135〜×0.338(1：2.5)
ズーミング	無段階連続可変リモート操作可能(電動) マニュアルズーミング可能
絞り調節	微調整可能
フォーカシング	微調整可能
光源	24V−6W

付属品

BNCビデオケーブル 1.5m・変換アダプタ(BNC-PIN)
スライドトレー・リモートコントローラ

TROUBLE-SHOOTING HINTS
故障とお考えになる前に

Q When the fan motor/drive motor fail to turn;

A Check if the main switch is on.
A Check if the power cord is properly plugged into the AC outlet.

Q When the lamp fails to light;

A Check if the lamp switch is on.
A Check if the lamp is inserted to lamp socket firmly.
A Check the lamp for blowout.

Q When the tray fails to turn;

A Check if the tray is properly installed on the TRV-35G.

Q When the slide mount fails to drop into the gate;

A Check if the slide mount is not damaged.

Q When no playback picture is reproduced;

A Check the video cable for proper connection.
A Check if the brightness is properly adjusted with the iris control knob.

After checking the above items, if your trouble still persists, consult your nearest photo dealer or an authorized ELMO service center.

Q ファンモーター、駆動モーターが回らないとき

A メインスイッチはONになっていますか。
A 電源コードは正しく差し込まれていますか。

Q ランプが点灯しないとき

A ランプスイッチはONになっていますか。
A ランプはソケットに正しく差し込まれていますか。
A ランプは断線していませんか。

Q トレーが回らないとき

A トレーは正しく装着されていますか。

Q ゲートにスライドマウントが落ち込まないとき

A トレーに収納されたスライドマウントに損傷はありませんか。

Q 映像がでないとき

A ビデオ出力端子に正しくビデオケーブルが接続されていますか。
A 絞りは適正な位置にありますか。(絞りを絞りすぎると画像が出ません)

以上のことをお調べの上、なお異常があるときは、お買上げのお店か最寄りの弊社営

OPTIONAL ACCESSORIES
アクセサリー

● **Slidecorder 801**
スライドコーダー801
A cassette tape recorder to synchronize slide images with pre-recorded sound. Featuring sound/pulse recording capability.
カセットテープを使って音声同調させるための専用テープレコーダー。

● **Slide-synchro Cord PC-020**
スライドシンクロコード PC-020
A cord for synchronizing the TRV-35G with the slidecorder 801.
スライドコーダー801とトランスビデオ35の同調用コード。

● **Audio Cord MC-006**
音声コード MC-006
A connection cord for the TV and the slidecorder 801 for audio line.
スライドコーダー801とテレビ(モニター)の音声用接続コード。

● **Interval Timer T-3**
インターバルタイマー T-3
A timer which enables the TRV-35G to carry out the automatic slide transportation with the interval time from approx. 2 sec. to 30 sec. as desired.
2秒～30秒の間隔でスライド送りができます。

● **Remote Control RC-35G**
リモートコントロールRC-35G(日本国内向付属品)
A remote control unit to remotely operate the TRV-35G (forward/backward slide transportation) at a distance of 3.5 m.
正転・逆転送りができます。(コードの長さ3.5m)

● **24V-6W Lamp**
24V-6Wランプ

WARNING

Unauthorized recording of copyrighted films may infringe on the rights of copyright owners and be contrary to copyright laws.

ご 注 意

スライド等は個人で楽しむなどのほかは、著作権法上、権利者に無断では録画できませんのでご注意ください。